BLAUPUNKT AUTORADIO

BOSCH Gruppe

Verona CR 31
7 641 770 013

Essen CR 31
7 641 771 010

Ersatzteilliste

Spare Parts List
Liste de rechanges
Lista de repuestos

Mini 18

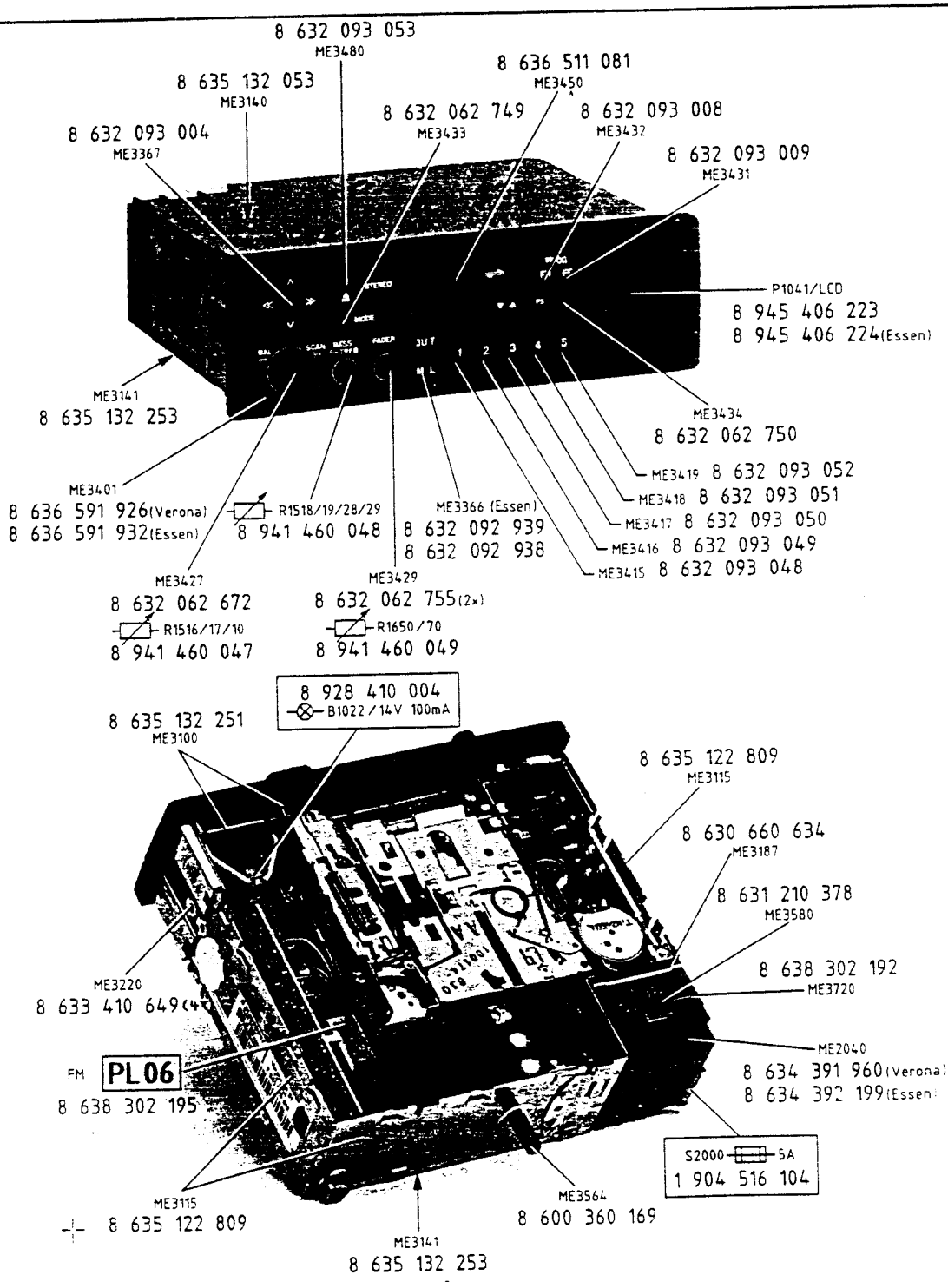

Gedruckt in Deutschland bei
MC 1 / HDR · Änderungen vorbehalten.

Printed in Germany by
MC 1 / HDR · Subjects to alterations.

Blaupunkt Werke GmbH Hildesheim
Bosch Telecom
3D 91 340 007
6 / 91
Wt

Imprimé en Allemagne par
MC 1 / HDR · Sous reserve de modifications.

Impreso en Alemania por
MC 1 / HDR · Modificaciones reservadas.

	Cassettenlaufwerk Mini 18	Cassette mechanism	Mécanisme cassette	Mecanismo de caseta	8 638 811 610
LW2	Trägerplatte	Carrying plate	Plateau support	Placa portadora	8 628 800 426
LW3	Rolle	Roller	Rouleau	Rodillo	8 626 600 475
LW4	Haltefeder	Holding spring	Ressort de maintien	Muelle de sujeción	8 621 200 115
LW5	Hebel	Lever	Levier	Palanca	8 621 901 689
LW6	Zahnrad	Toothed gear	Roue dentée	Rueda de engranaje	8 626 600 468
LW7	Bandführung	Tape guide	Guide ruban	Guia de cinta	8 621 901 690
LW8	Tonkopfträger	Sound head carrier	Support tête sonore	Portacabeza sonora	8 621 300 145
LW11	Schieber	Pusher	Curseur coulisseau	Corredera	8 621 901 691
LW12	Druckfeder	Pressure spring	Ressort pression	Muelle de compresión	8 621 200 116
LW13	Sicherungsscheibe	Locking washer	Anneau d'arrêt	Arandela de seguridad	8 620 105 426
LW16	Andrückwinkel	Pressure angle	Equerre appliquée	Angulo de presion	8 621 901 692
LW17	Andrückwinkel	Pressure angle	Equerre appliquée	Angulo de presion	8 621 901 693
LW19	Schieber	Pusher	Curseur coulisseau	Corredera	8 621 901 694
LW20	Hebel	Lever	Levier	Palanca	8 621 901 686
LW22	Wickelteller	Clutch	Embrayage	Embrague	8 626 600 469
LW23	Zwischenrad	Interm. wheel	Roue intermédiaire	Rueda intermedia	8 626 600 470
LW24	Zwischenrad	Interm. wheel	Roue intermédiaire	Rueda intermedia	8 626 600 471
LW25	Zwischenrad	Interm. wheel	Roue intermédiaire	Rueda intermedia	8 626 600 472
LW26	Zahnrad	Toothed gear	Roue dentée	Rueda de engranaje	8 626 600 473
LW27	Schaltrad	Switch wheel	Roue de commutat.	Rueda de comutación	8 626 600 474
LW28	Hebel	Lever	Levier	Palanca	8 621 901 687
LW29	Trägerplatte	Carrying plate	Plateau support	Placa portadora	8 628 800 146
LW30	Druckfeder	Pressure spring	Ressort pression	Muelle de compresion	8 621 200 117
LW31	Kupplung	Clutch	Accouplement	Acoplamiento	8 626 200 476
LW32	Hebel	Lever	Levier	Palanca	8 621 901 695
LW33	Sperrhebel	Locking lever	Levier de verrouillage	Palanca de bloqueo	8 621 901 688
LW34	Torsionsfeder	Spring	Ressort	Resorte	8 621 200 118
LW41	Steckerwanne	Plug hull	Cuvette de fiche	Cubeta de enchufes	8 622 002 000
LW43	Cassettenheber	Lever	Levier	Palanca	8 621 300 147
LW44	Hebel	Lever	Levier	Palanca	8 621 901 608
LW45	Zugfeder	Extension spring	Ressort de traction	Muelle de tracción	8 624 600 675
LW46	Gummipuffer	Rubber buffer	Tampon en caoutchouc	Tope de tracción	8 622 306 053
LW47	Torsionsfeder	Spring	Ressort	Resorte	8 621 200 119
LW48	Cassettenführung	Cassette guide	Guide de cassette	Guia casete	8 621 300 148
LW49	Schieber	Pusher	Curseur coulisseau	Corredera	8 621 300 149
LW50	Schieber	Pusher	Curseur coulisseau	Corredera	8 621 901 696
LW51	Feder	Spring	Ressort	Resorte	8 624 600 673
LW52	Feder	Spring	Ressort	Resorte	8 624 600 673
LW56	Rolle	Roller	Rouleau	Rodillo	8 626 600 477
LW57	Rolle	Roller	Rouleau	Rodillo	8 626 600 478
LW58	Schieber	Pusher	Curseur coulisseau	Corredera	8 621 300 150
LW59	Zugfeder	Extension spring	Ressort de traction	Muelle de tracción	8 621 200 121
LW60	Zugfeder	Extension spring	Ressort de traction	Muelle de tracción	8 621 200 122
LW61	Winkel	Angle	Equerre	Pieza angular	8 621 901 697
LW64	Schieber	Pusher	Curseur coulisseau	Corredera	8 621 300 151
LW65	Haltefeder	Holding spring	Ressort de maintien	Muelle de sujeción	8 621 200 123
LW66	Haltefeder	Holding spring	Ressort de maintien	Muelle de sujeción	8 621 200 124
LW70	Steuerplatte	Distribution plate	Platine de commande	Placa de distribución	8 621 300 154
LW71	Zahnrad	Toothed gear	Roue dentée	Rueda de engranaje	8 626 600 461
LW72	Torsionsfeder	Spring	Ressort	Resorte	8 621 200 125
LW74	Schwungscheibe	Flywheel	Disque d'equilibre	Disco volante	8 626 600 462
LW75	Antriebsriemen	Drive belt	Courroie d'entraînement	Correa motriz	8 624 700 416
LW77	Druckfeder	Pressure spring	Ressort pression	Muelle de compresion	8 624 600 800
LW78	Zahnrad	Toothed gear	Roue dentée	Rueda de engranaje	8 626 600 463
LW79	Riemenscheibe	Pully	Poulie	Polea	8 626 600 464
LW80	Torsionsfeder	Spring	Ressort	Resorte	8 621 200 126
LW81	Hebel	Lever	Levier	Palanca	8 621 901 704
LW82	Schraubbolzen	Screw	Vis	Tornillo	8 623 400 199
LW83	Hebel	Lever	Levier	Palanca	8 621 901 703
LW84	Hebel	Lever	Levier	Palanca	8 621 901 702
LW85	Zugfeder	Extension spring	Ressort de traction	Muelle de tracción	8 621 200 127
LW86	Winkel	Angle	Equerre	Pieza angular	8 621 901 701
LW87	Schraube	Screw	Vis	Tornillo	8 623 400 210
LW88	Hebel	Lever	Levier	Palanca	8 621 901 700
LW89	Zugfeder	Extension spring	Ressort de traction	Muelle de tracción	8 621 600 128
LW90	Sicherungsscheibe	Locking washer	Anneau d'arrêt	Arandela de seguridad	8 620 105 427
LW91	Zugfeder	Extension spring	Ressort de traction	Muelle de tracción	8 621 200 129
LW92	Schieber	Pusher	Curseur coulisseau	Corredera	8 621 901 698
LW93	Schieber	Pusher	Curseur coulisseau	Corredera	8 621 901 699
LW94	Hebel	Lever	Levier	Palanca	8 621 300 152
LW95	Zugfeder	Extension spring	Ressort de traction	Muelle de tracción	8 621 200 130
LW96	Halter	Support	Support	Soporte	8 621 300 153
LW97	Zugfeder	Extension spring	Ressort de traction	Muelle de tracción	8 621 200 131
LW98	Ring	Ring	Anneau	Aro	8 620 105 428
LW101	Tonkopfträger	Sound head carrier	Support tête sonore	Portacabeza sonora	8 628 800 429
LW102	Getriebeeinheit	Cogwheel assembly	Ensemble roue dentée	Rueda dentada compl	8 628 800 420
LW103	Schaltereinheit	Switch unit	Unité commutateur	Unidad de interrup.	8 628 800 421
LW104	Cassettenführung	Cassette guide	Guide de cassette	Guia casete	8 628 800 422
LW105	Hebel	Lever	Levier	Palanca	8 628 800 423
LW106	Hebel	Lever	Levier	Palanca	8 628 800 424

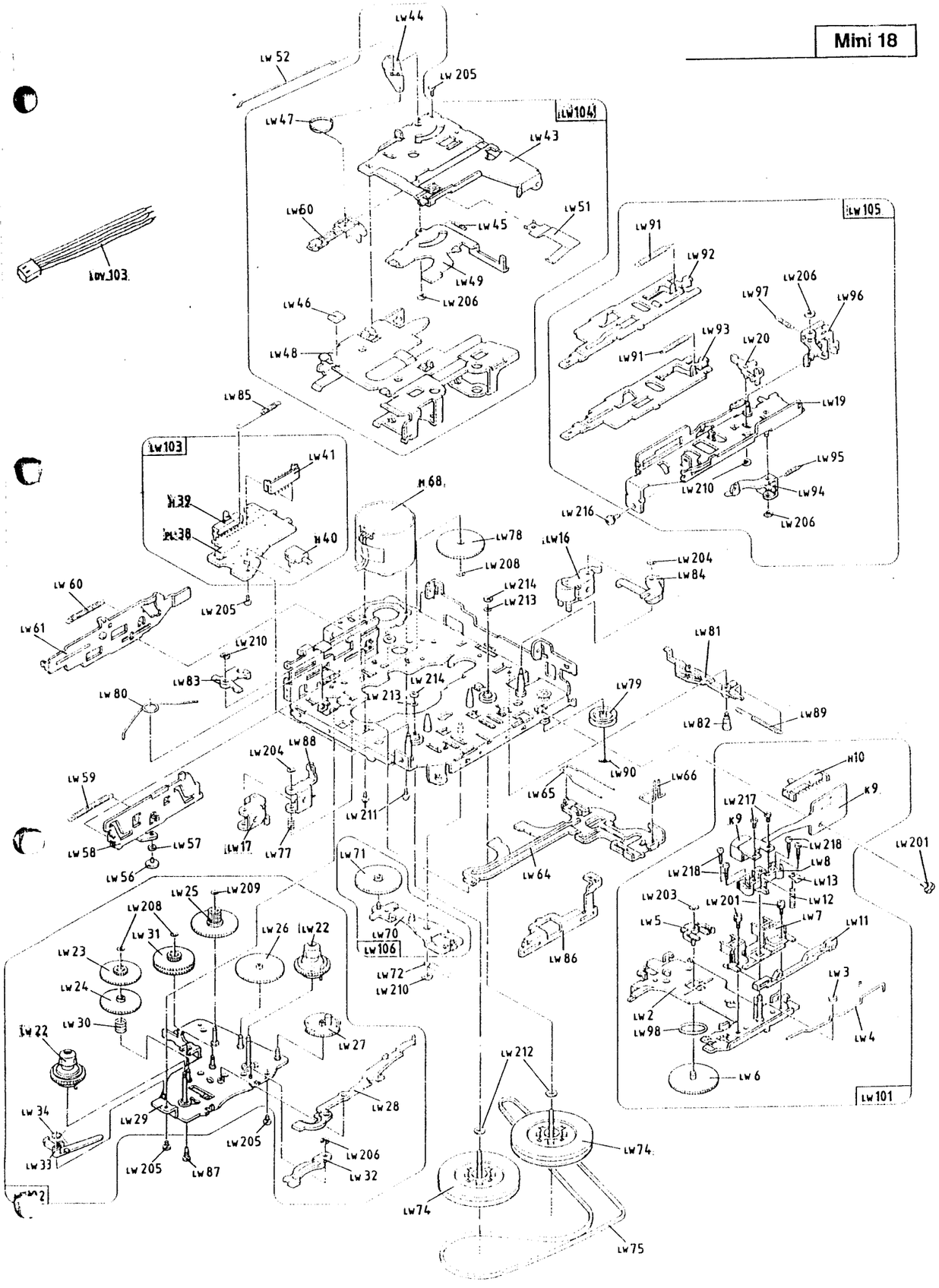

ME 3260	Abgleichstift (Essen)	Trimming tool	Tige d'equilibrage	Lave calibrador	8 632 360 307
ME 1040	Reflektor	Reflector	Réflecteur	Relector	8 630 660 809
ME 3260	Aufnehmer	Support	Support	Fijacion	8 632 062 757
ME 3270	Kardanwelle	Axle	Arbre	Eje	8 632 062 756
ME 3481	Knopfhalter (SV/SR)	Button holder	Support de bouton	Porta boton	8 632 062 751
ME 3536	Knopfhalter	Button holder	Support de bouton	Porta boton	8 632 062 752
ME 3185	Druckplatte	Pressure plate	Plateau pression	Placa de pressao	8 630 660 822
ME 3205	Drehfeder	Torsion spring	Ressort de torsion	Muelle de torsion	8 634 650 140
ME 3225	Schraube (Torx)	Screw	Vis	Tornillo	8 633 410 757
ME 3250	Feder	Spring	Torsion	Torsion	8 634 630 187
ME 3433	Tastenknopf (Mode)	Key button	Boton de touche	Boton de tecla	8 632 062 749
ME 3434	Tastenknopf (PS)	Key button	Tête de touche	Boton de tecla	8 632 062 750
ME 3303	Schalter (7x)	Switch	Commutateur	Interruptor	8 908 043 577
ME 3304	Schalter (6x)	Switch	Commutateur	Interruptor	8 908 043 584
LW 3240	Schraube (Torx 4x)	Screw	Vis	Tornillo	8 633 410 751
ME 3550	Rastfeder (Essen 2x)	Lock spring	Ressort d'arrêt	Muelle de encastre	8 631 210 407
ME 3980	Batterieleitung (Essen)	Battery lead	Conduct. de batt.	Conducc. bateria	8 634 492 790
ME 4010	Distanzbolzen (Essen)	Spacer pin	Axe entretoise	Perno distanciador	8 603 160 001
ME 4155	Lautsprecherkab. (Essen 4x)	Speaker cable	Cable de haut-p.	Cordon de altavoz	8 604 490 300
ME 4210	Puffer (Essen)	Buffer	Tampon	Tampon	8 600 460 020
ME 4211	Anschlußleitung (Essen)	Branch cable	Conduct. de jonct.	Cable de conexion	8 604 492 189

PL02	PL06	PL20	PL47	PL74

V 152	TDA 4210-3	8 945 902 528	R 330	2,2 k	8 941 500 079
V 535	BC 369	8 925 705 304	R 555	22 k	8 941 500 074
V 660	TDA 1072 A	8 945 900 394			
V 805	ST6154	8 925 900 375	F 1		8 948 417 022
V 805	ST 6154	8 925 900 378	F 635		8 948 415 044
V 810	CAT 93C46P	8 945 902 524	F 636		8 948 412 063
V 1650	TDA 2005 V	8 905 901 626	F 640		8 948 415 056
V 2050	BC 337-25	8 925 707 347	F 641		8 948 412 055
V 2060	BC 337-25	8 925 707 347	F 660		8 948 413 008
Hybrid			L 1		8 958 411 000
W 401		8 638 309 224	L 3		8 958 411 000
			L 15		8 958 411 000
			L 16		8 958 411 000
			L 2		8 634 210 427
			L 4		8 634 210 428
D 635	BB 112	8 945 405 996	L 5		8 928 411 137
D 640	BB 112	8 945 405 996	L 6		8 948 419 032
D 650	BB 112	8 945 405 996	L 8		8 948 419 035
D 780	1N 4148	8 925 405 822	L 9		8 928 411 025
D 810	1N 4148	8 925 405 822	L 50		8 928 411 137
D 810	Gelb	8 945 405 893	L 152		8 948 417 025
D 811		8 945 405 893	L 400		8 948 412 056
D 811		8 945 405 893	L 600		8 908 411 056
D 812		8 945 405 893	L 602		8 928 411 137
D 813		8 945 405 893	L 650		8 948 415 055
D 814		8 945 405 893	L 651		8 948 415 048
D 815		8 945 405 893	L 2000		8 948 411 043
D 816		8 945 405 893	L 2004		8 674 220 037
D 817		8 945 405 893	L 2007		8 928 411 030
D 818		8 945 405 893			
D 819		8 945 405 893	Q 150	10,7 MHz	8 946 193 206
D 820		8 945 405 893	Q 151	10,7 MHz	8 946 193 206
D 821		8 945 405 893	Q 155	10,7 MHz	8 946 193 206
D 812		8 945 405 893	Q 660	460 KHz	8 946 193 238
D 823		8 945 405 893	Q 805	4,5 MHz	8 946 193 045
D 824		8 945 405 893			
D 825		8 945 405 893	C 22	2,2µ 50V	8 903 490 109
D 826	Rot	8 905 405 477	C 160	1µ 50V	8 903 490 425
D 827	Rot	8 905 405 477	C 161	10µ 16V	8 903 470 325
D 828	Gelb	8 945 405 893	C 302	22µ 10V	8 903 700 317
D 1402	1N 4148	8 925 405 822	C 303	2,2µ 50V	8 903 490 109
D 2000	BY 298	8 905 405 172	C 304	2,2µ 50V	8 903 490 109
D 2026	BZX55/C5V1	8 905 421 272	C 310	0,22µ 50V	8 903 490 116
			C 316	0,22µ 50V	8 903 490 116
			C 318	3,3µ 35V	8 903 700 611
R 175	4,7 k	8 941 500 070			
R 191	10 k	8 941 500 072			
R 313	4,7 k	8 941 500 070			

C 330	4,7µ 35V	8 903 490 112
C 402	4,7µ 35V	8 903 490 112
C 403	10µ 16V	8 903 470 325
C 550	100µ 4V	8 903 470 213
C 602	2,2µ 50V	8 903 490 109
C 612	4,7µ 35V	8 903 490 112
C 618	10µ 16V	8 903 470 325
C 631	22µ 16V	8 903 700 317
C 660	2,2µ 50V	8 903 490 109
C 661	10µ 16V	8 903 470 325
C 666	22µ 16V	8 903 700 317
C 702	470µ 16V	8 903 490 148
C 710	2,2µ 16V	8 903 700 316
C 711	1µ 50V	8 903 490 425
C 860	2,2µ 50V	8 903 490 109
C 1101	10µ 16V	8 903 470 325
C 1111	47µ 16V	8 903 470 327
C 1121	47µ 16V	8 903 470 327
C 1121	47µ 16V	8 903 470 327
C 1300	220µ 16V	8 903 490 153
C 1400	4,7µ 35V	8 903 490 112
C 1410	2,2µ 50V	8 903 490 109
C 1415	2,2µ 50V	8 903 490 109
C 1524	1µ 50V	8 903 490 425
C 1527	22µ 10V	8 903 700 317
C 1528	1µ 50V	8 903 490 425
C 1530	330µ 16V	8 903 498 001
C 1540	1µ 50V	8 903 490 425
C 1542	220µ 10V	8 903 481 208
C 1545	10µ 16V	8 903 470 325
C 1547	4,7µ 35V	8 903 490 112
C 1567	4,7µ 35V	8 903 490 112
C 1574	1µ 50V	8 903 490 425
C 1577	22µ 10V	8 903 700 317
C 1578	1µ 50V	8 903 490 425
C 1579	10µ 16V	8 903 470 325
C 1590	1µ 50V	8 903 490 425
C 1641	4,7µ 35V	8 903 490 112
C 1641	0,22µ 50V	8 903 490 116
C 1643	100µ 10V	8 903 470 213
C 1651	100µ 16V	8 903 480 312
C 1655	1000µ 10V	8 903 490 028
C 1661	4,7µ 35V	8 903 490 112
C 1661	0,22µ 50V	8 903 490 116
C 1663	100µ 10V	8 903 470 213
C 1675	1000µ 10V	8 903 490 028
C 2000	2200µ 16V	8 903 481 318
C 2006	47µ 16V	8 903 470 327
C 2010	47µ 16V	8 903 470 327
C 2011	47µ 16V	8 903 470 327
C 2021	2,2µ 50V	8 903 490 109
C 2021	2,2µ 50V	8 903 490 109
C 2027	22µ 25V	8 903 700 317
C 2052	47µ 16V	8 903 470 327
C 2400	3,3µ 35V	8 903 700 611

Hinweis:
Handelsübliche Kondensatoren und Widerstände sind in der Ersatzteilliste nicht aufgeführt. Wir bitten Sie, diese im Fachhandel zu beziehen.

Note:
Commercially available capacitors and resistors are not mentioned in the spare parts list. Kindly buy these parts from the specialized trade.

Nota:
Des condensateurs et résistances commerciaux ne sont pas inclus dans la liste des pièces détachées. Veuillez acheter ces pièces chez votre spécialiste.

Nota:
No se indican en la lista de piezas de repuesto los condensadores y resistores de uso comercial. Les rogamos comprar esas piezas en el comercio especializado.

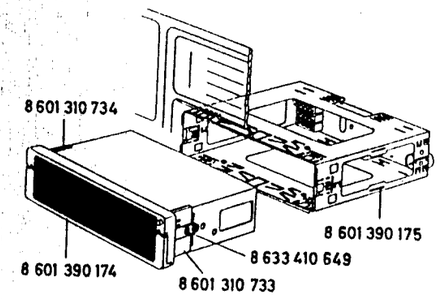

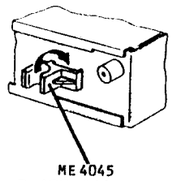

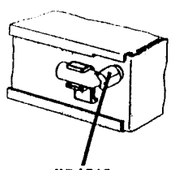

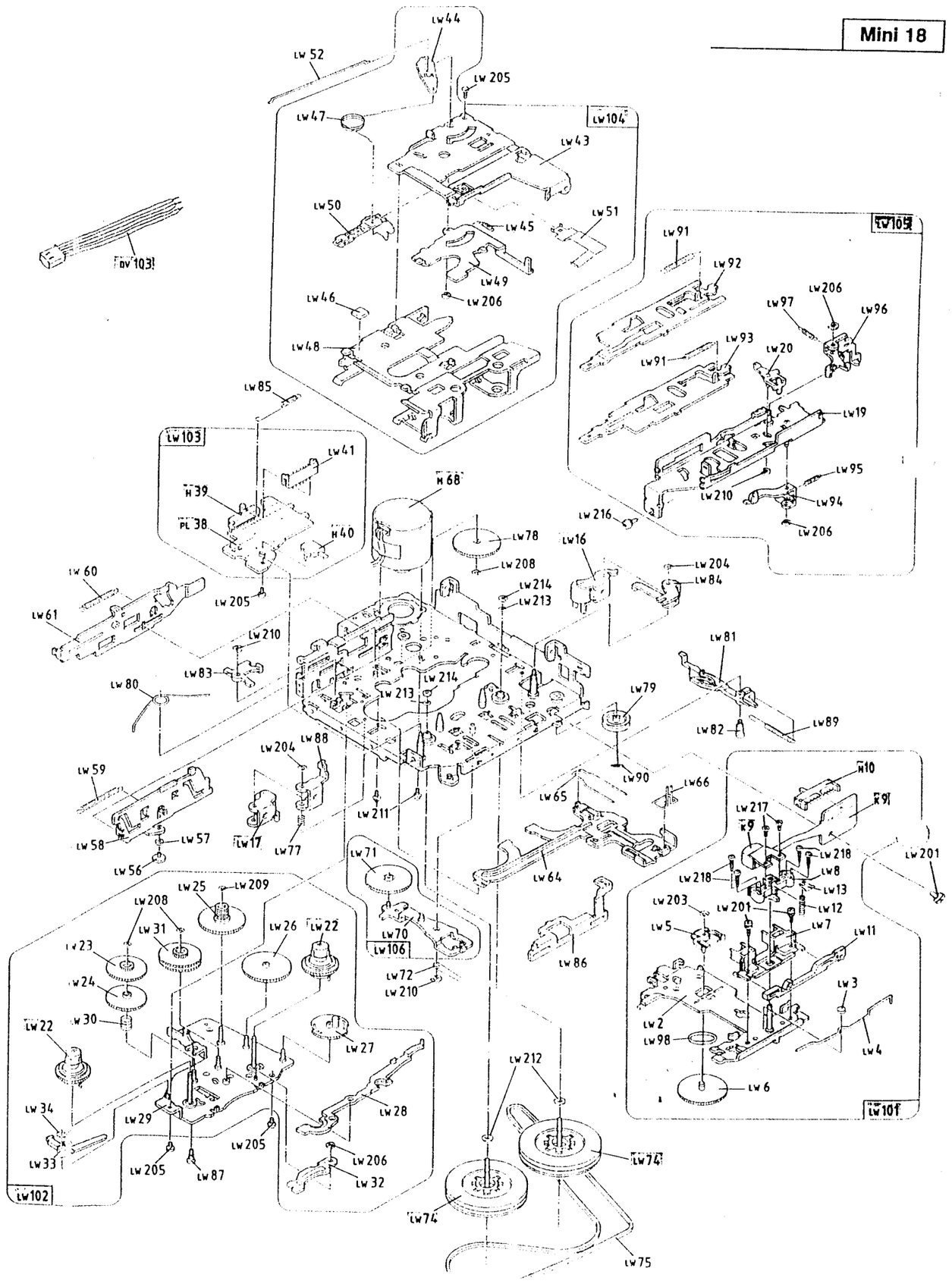

CHIP-Bauteile — chip components — composants chip — componentes chip

V 1	BF 999	8 925 705 280
V 2	BC 858 C	8 925 705 039
V 3	TDA 1575T	8 925 900 339
V 180	BC 848 B	8 925 705 043
V 310	AN 7465S	8 925 900 230
V 350	BC 848 B	8 925 705 043
V 500	BC 848 A	8 925 705 040
V 510	BC 858 B	8 925 705 038
V 511	BC 848 C	8 925 705 037
V 530	BC 848 B	8 925 705 043
V 550	BC 848 C	8 925 705 037
V 600	ON 4288	8 925 705 115
V 610	BFS 19 L	8 925 706 122
V 620	BFR 30	8 925 705 131
V 625	BFS 19 L	8 925 706 122
V 630	BC 858 C	8 925 705 039
V 635	BC 848 C	8 925 705 037
V 636	BC 848 C	8 925 705 037
V 641	BC 848 C	8 925 705 037
V 652	BC 848 C	8 925 705 037
V 653	BC 848 C	8 925 705 037
V 654	BC 848 C	8 925 705 037
V 655	BC 848 C	8 925 705 037
V 680	BC 848 B	8 925 705 035
V 720	BF 550	8 925 705 143
V 750	LM 2903M	8 925 900 248
V 781	BC 848 B	8 925 705 043
V 820	BC 848 B	8 925 705 043
V 825	BC 808-25	8 925 705 042
V 830	BC 808-25	8 925 705 042
V 840	BC 848 B	8 925 705 043
V 841	BC 858 B	8 925 705 038
V 860	BC 848 B	8 925 705 043
V 1110	BA 4558F	8 925 900 308
V 1400	BC 848 B	8 925 705 043
V 1500	BC 848 B	8 925 705 043
V 1501	BC 848 B	8 925 705 043
V 1515	BC 859 C	8 925 705 036
V 1525	BC 859 C	8 925 705 036
V 1531	BC 848 B	8 925 705 043
V 1538	BC 858 B	8 925 705 043
V 1540	BC 848 B	8 925 705 043
V 1581	BC 848 B	8 925 705 043
V 1590	BC 848 B	8 925 705 043
V 2020	BC 848 B	8 925 705 043
V 2021	LM 2903M	8 925 900 248
V 2030	BC 848 B	8 925 705 043
V 2401	BC 848 C	8 925 705 037
V 2402	BC 848 C	8 925 705 037
V 2403	BC 858 B	8 925 705 038
V 2404	BC 848 B	8 925 705 043
D 1	BB 814	8 925 405 146
D 2	BB 814	8 925 405 146
D 3	BB 814	8 925 405 146
D 4	BA 885	8 925 405 530
D 50	Z 47	8 925 405 005
D 330	BAV 99	8 925 405 124
D 353	BAL 99	8 925 405 137
D 430	BAW 56	8 925 405 015
D 602	Z 47	8 925 405 005
D 700	BZX84/C9V1	8 925 405 034
D 780	BAL 99	8 925 405 137
D 781	BAL 99	8 925 405 137
D 860	BAL 99	8 925 405 137
D 1400	BAL 99	8 925 405 137
D 1411	BAV 70	8 925 405 122
D 1420	BAL 99	8 925 405 137
D 1422	BAL 99	8 925 405 137
D 1545	BAL 99	8 925 405 137
D 2010	BAL 99	8 925 405 137
D 2011	BAV 99	8 925 405 122
D 2020	BAL 99	8 925 405 137
D 2021	BZX84/C2V7	8 925 405 033
D 2022	BAV 70	8 925 405 122
D 2030	BAV 70	8 925 405 122
D 2050	BZX84/C9V1	8 925 421 034

Mini 18

DV103	Kabel	Cable	Câble	Cable	8 624 400 253
Ka	Tonkopf	Sound head	Tête sonore	Cabeza sonora	8 627 609 509
H10	Schiebeschalter	Slide switch	Commut. à curseur	Comutador desliza	8 908 003 512
PL38	Schalterplatte	Switch plate	Plaque d'interruption	Placa de interrupt.	8 628 309 769
R9	Schiebeschalter	Slide switch	Commut. à curseur	Comutador desliza	8 908 003 513
T40	Tastschalter	Non-locking switch	Interr. à touche	Interruptor sensit.	8 908 003 514
M68	Motor	Motor	Moteur	Motor	8 627 205 766
LW201	Schraube	Screw	Vis	Tornillo	8 623 400 211
LW203	Sicherungsscheibe	Locking washer	Anneau d'arrêt	Arandela de seguridad	8 620 105 429
LW204	Sicherungsscheibe	Locking washer	Anneau d'arrêt	Arandela de seguridad	8 620 105 430
LW205	Schraube	Screw	Vis	Tornillo	8 623 400 216
LW206	Sicherungsring	Retainer	Anneau d'arrêt	Anillo de seguridad	8 620 105 436
LW208	Sicherungsscheibe	Locking washer	Anneau d'arrêt	Arandela de seguridad	8 620 105 431
LW209	Sicherungsscheibe	Locking washer	Anneau d'arrêt	Arandela de seguridad	8 620 105 432
LW210	Sicherungsring	Retainer	Anneau d'arrêt	Anillo de seguridad	8 620 105 437
LW211	Schraube	Screw	Vis	Tornillo	8 623 400 215
LW212	Sicherungsscheibe	Locking washer	Anneau d'arrêt	Arandela de seguridad	8 620 105 433
LW213	Sicherungsscheibe	Locking washer	Anneau d'arrêt	Arandela de seguridad	8 620 105 434
LW214	Sicherungsscheibe	Locking washer	Anneau d'arrêt	Arandela de seguridad	8 620 105 435
LW216	Schraube	Screw	Vis	Tornillo	8 623 400 212
LW217	Schraube	Screw	Vis	Tornillo	8 623 400 213
LW218	Justierschraube	Screw	Vis	Tornillo	8 623 400 214
LW3240	Schraube (4x Torx)	Screw	Vis	Tornillo	8 633 410 751

BLAUPUNKT AUTORADIO
Bosch Telecom

ESSEN CR 31
7 641 771 010

AB FD 169

3 D91 240 043 BN 11 91

PL 47

VKD 21 88

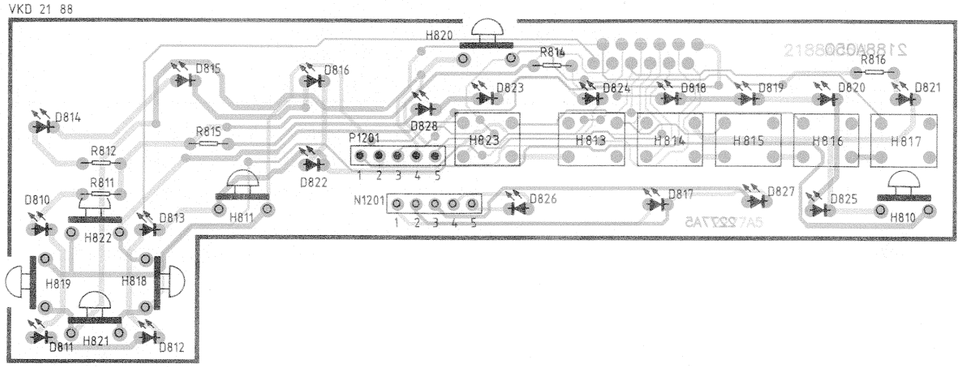

PL 74/1 + CHIP

VKD 21 92

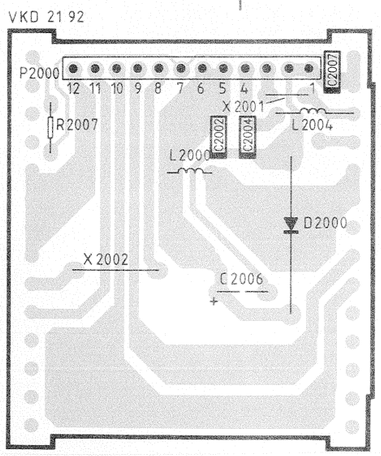

PL 32 CHIP

VKD 22 59

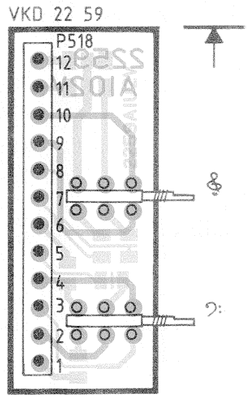

VKD 22 59

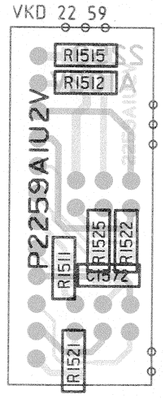

Blaupunkt-Werke GmbH
Bosch Telecom

PL 06

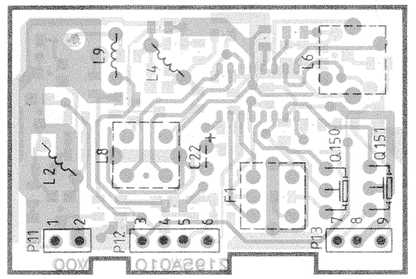

PL 06 CHIP

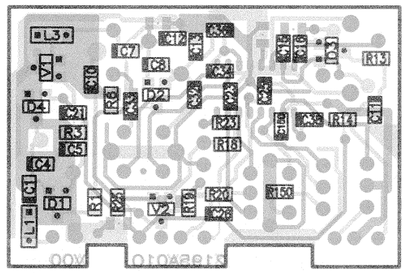

PL 06 CHIP

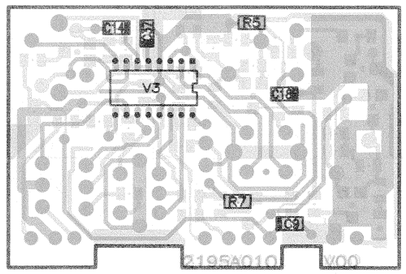

PL 20

VKD 21 89

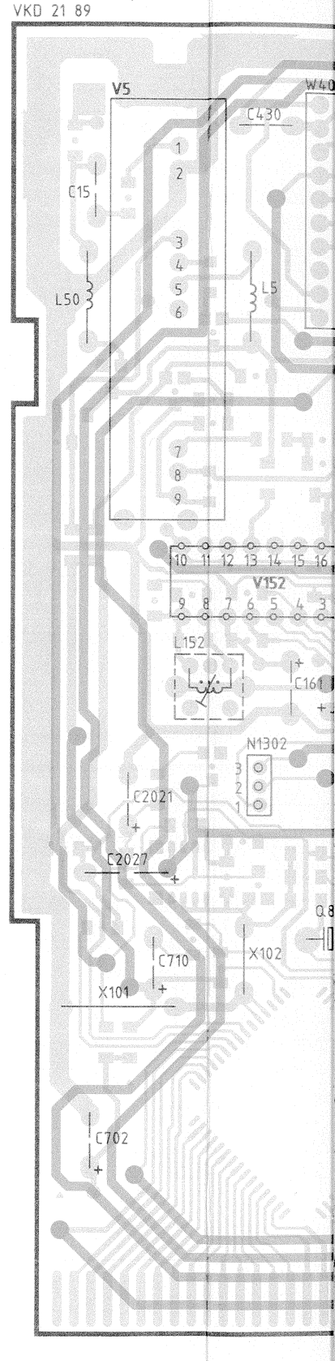

PL 20

VKD 21 89

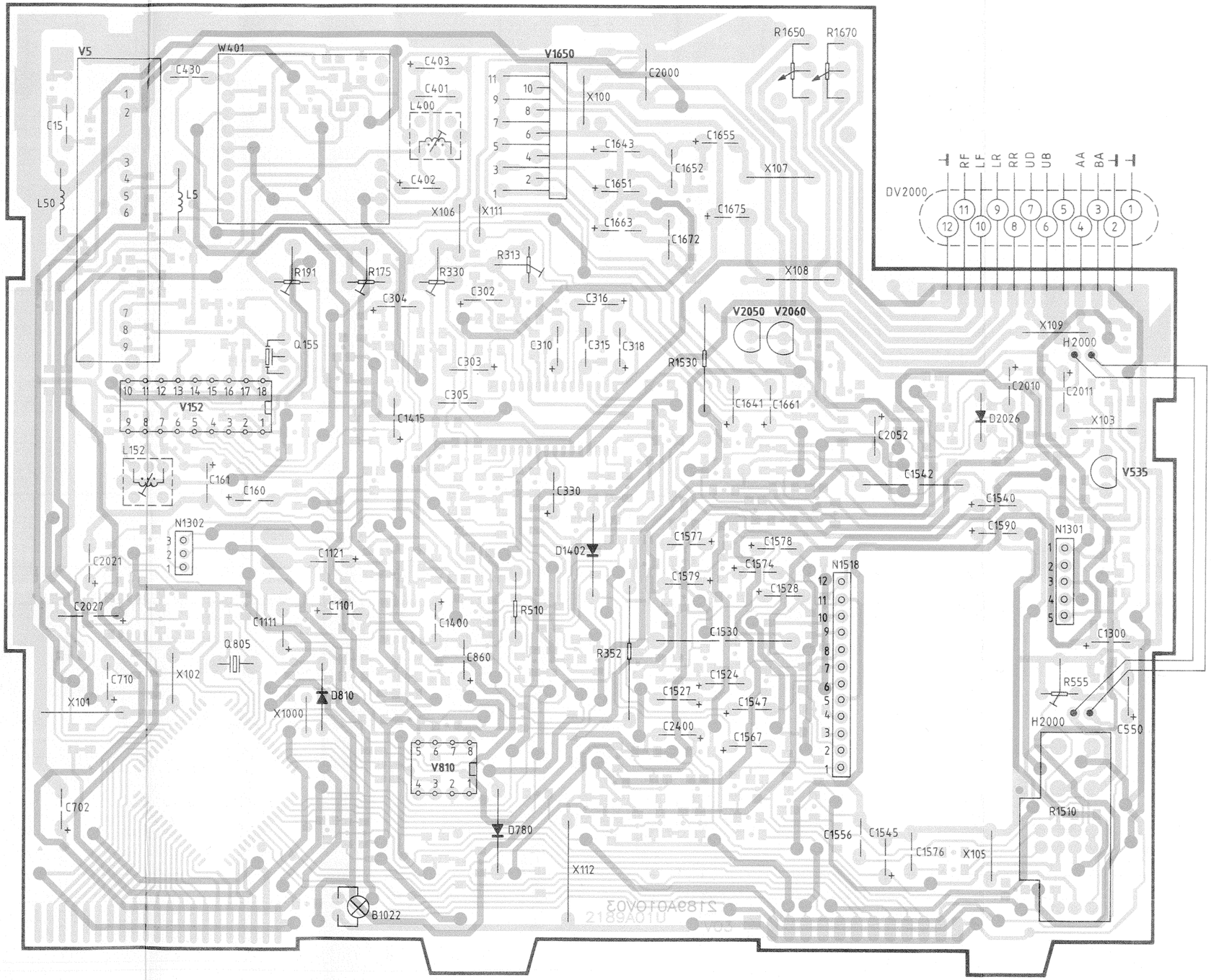

PL 20 CHIP

VKD 21 89

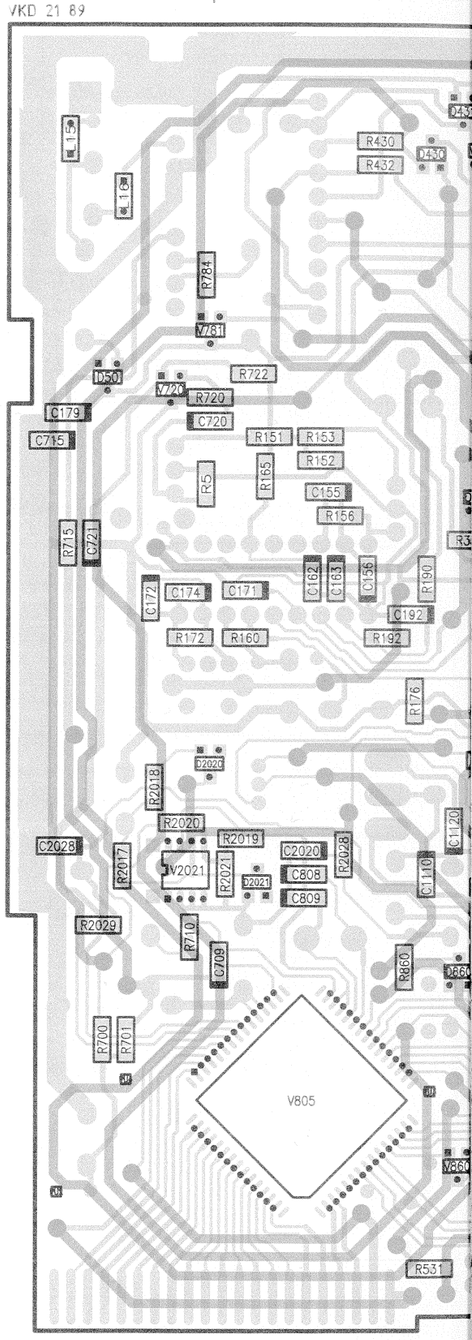

PL 20 CHIP

VKD 21 89

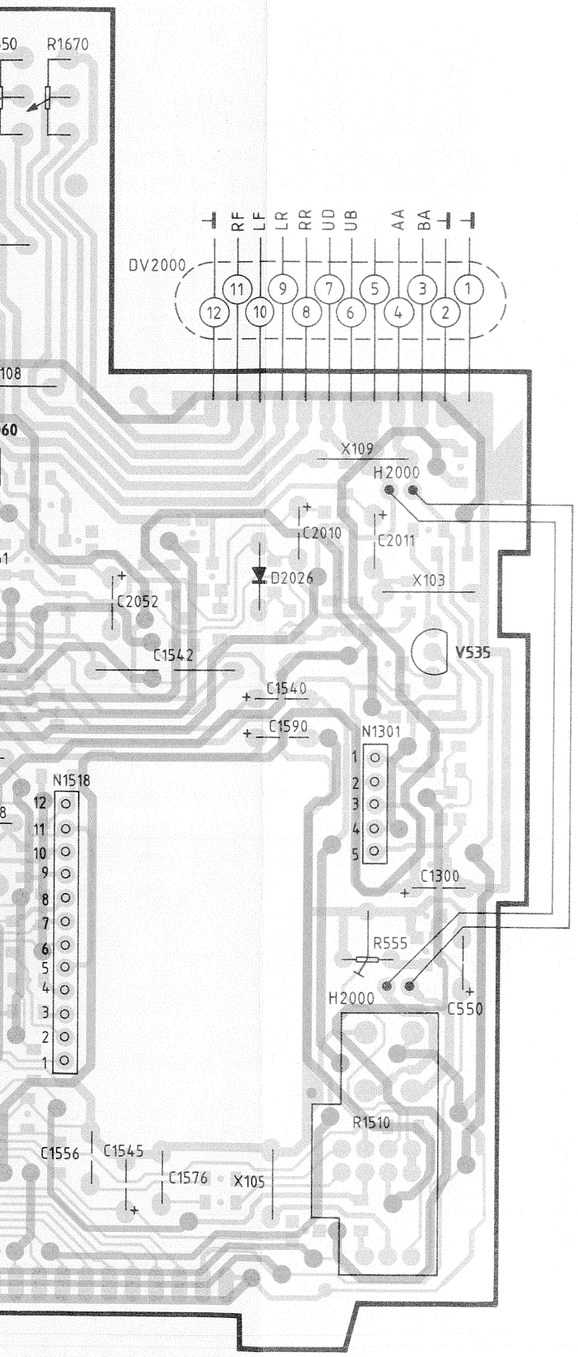

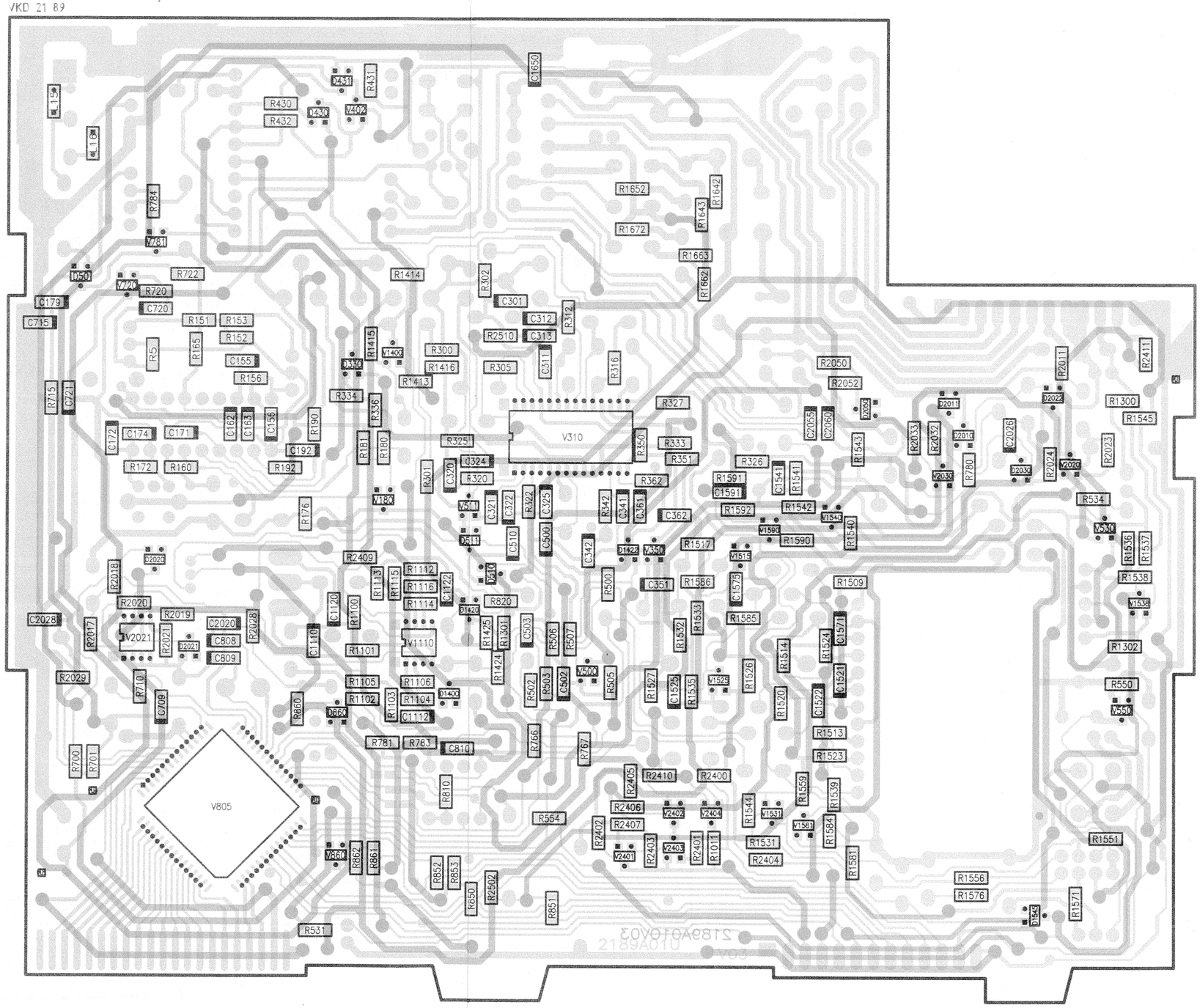

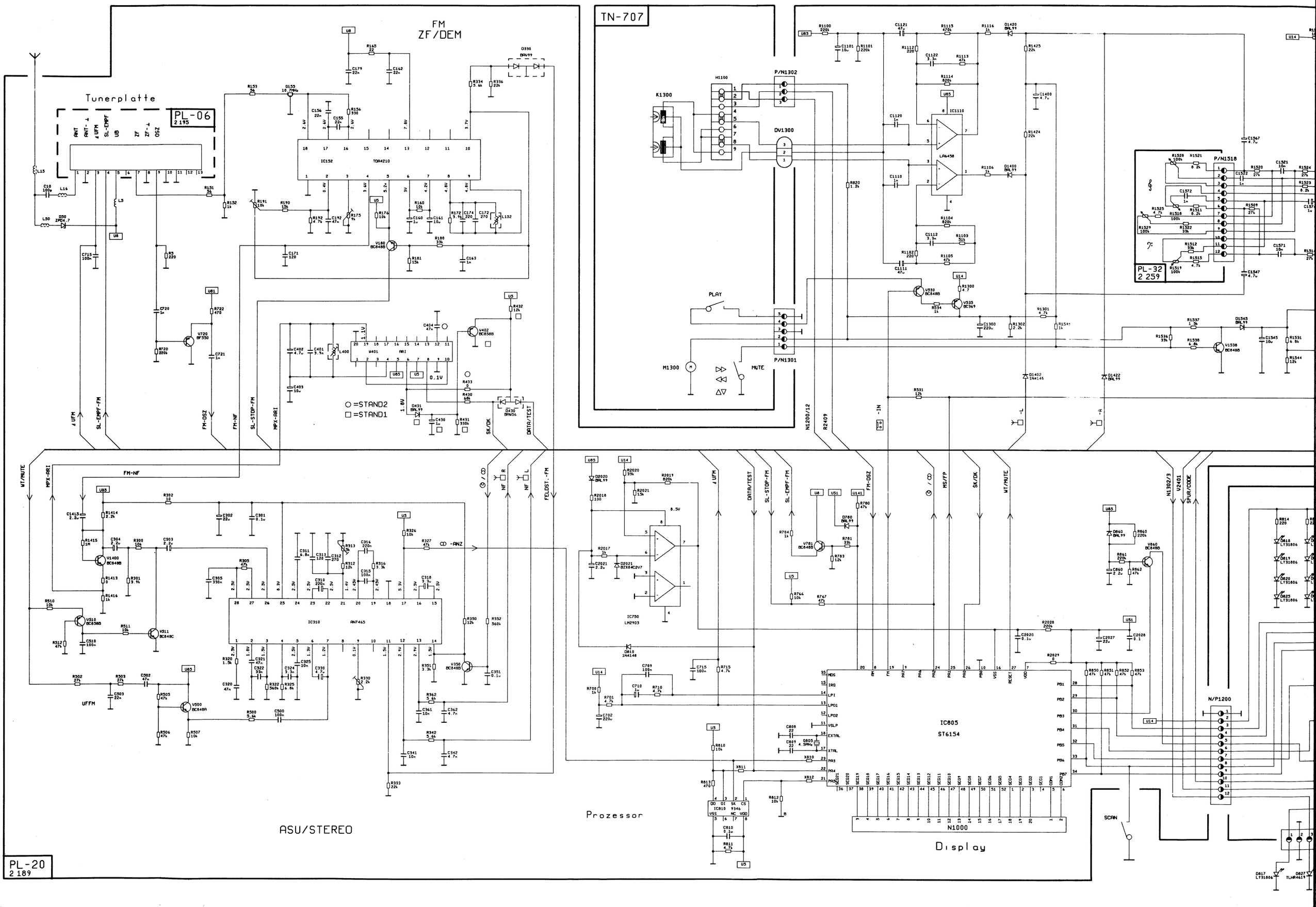

FM
ZF/DEM
Tunerplatte
PL-06
2 195
TN-707
K1300
H1100
P/N1302
DV1300
LA6458
IC1110
PLAY
M1300
MUTE
P/N1301
P/N1518
PL-32
2 259
IC152
TDA4210
W401
ARI
○ =STAND2
□ =STAND1
IC310
AN7465
IC750
LM2903
IC805
ST6154
N1000
N/P1200
SCAN
Prozessor
Display
ASU/STEREO
PL-20
2 189

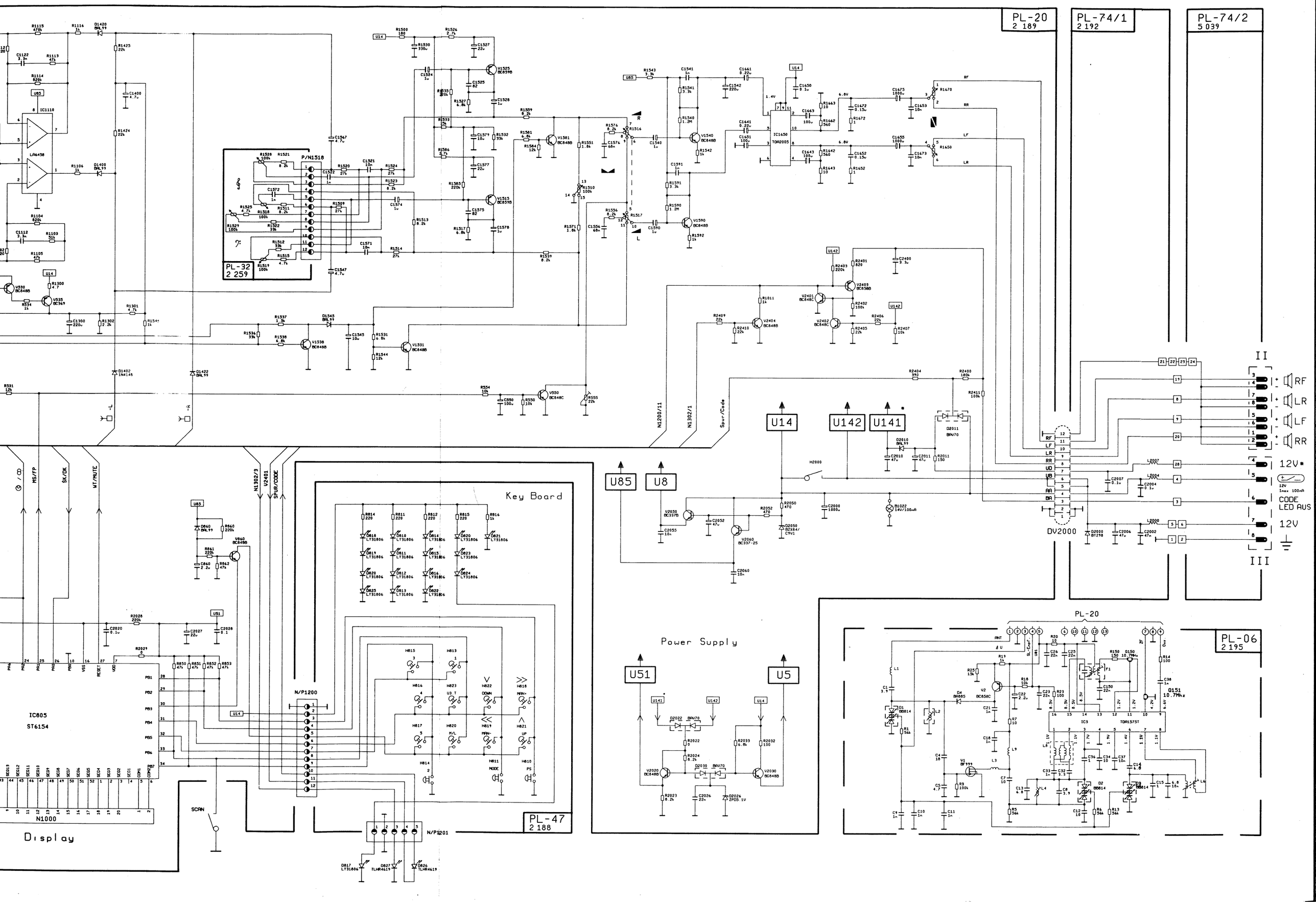

PL-20
2 189
PL-74/1
2 192
PL-74/2
5 039
PL-32
2 259
P/N1518
IC1110
LA6458
IC1650
TDA2005
U14
U142
U141
U85
U8
U51
U5
DV2000
RF
LR
LF
RR
12V*
12V
CODE
LED AUS
II
III
Key Board
N/P1200
N/P1201
PL-47
2 188
Power Supply
PL-06
2 195
PL-20
IC805
ST6154
N1000
Display
SCAN
MS/FP
SK/DK
WT/MUTE
N1302/3
V2401
SPUR/CODE
N1200/11
N1302/1
Spur/Code

BLAUPUNKT AUTORADIO
Bosch Telecom

ESSEN CR 31
7 641 771 010

AB FD 169

3 D91 240 043 BN 11 91

VKD 21 89

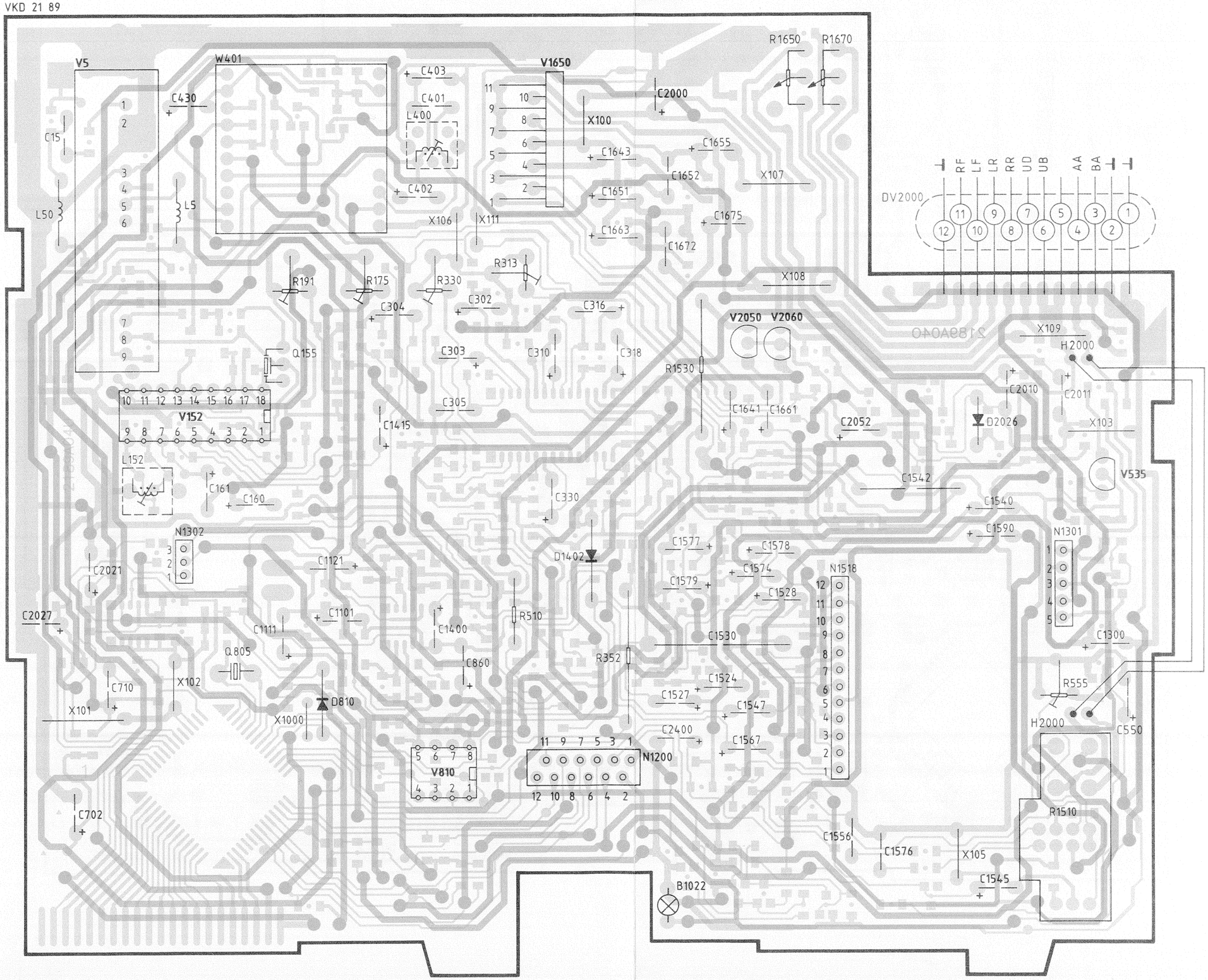

VKD 21 89

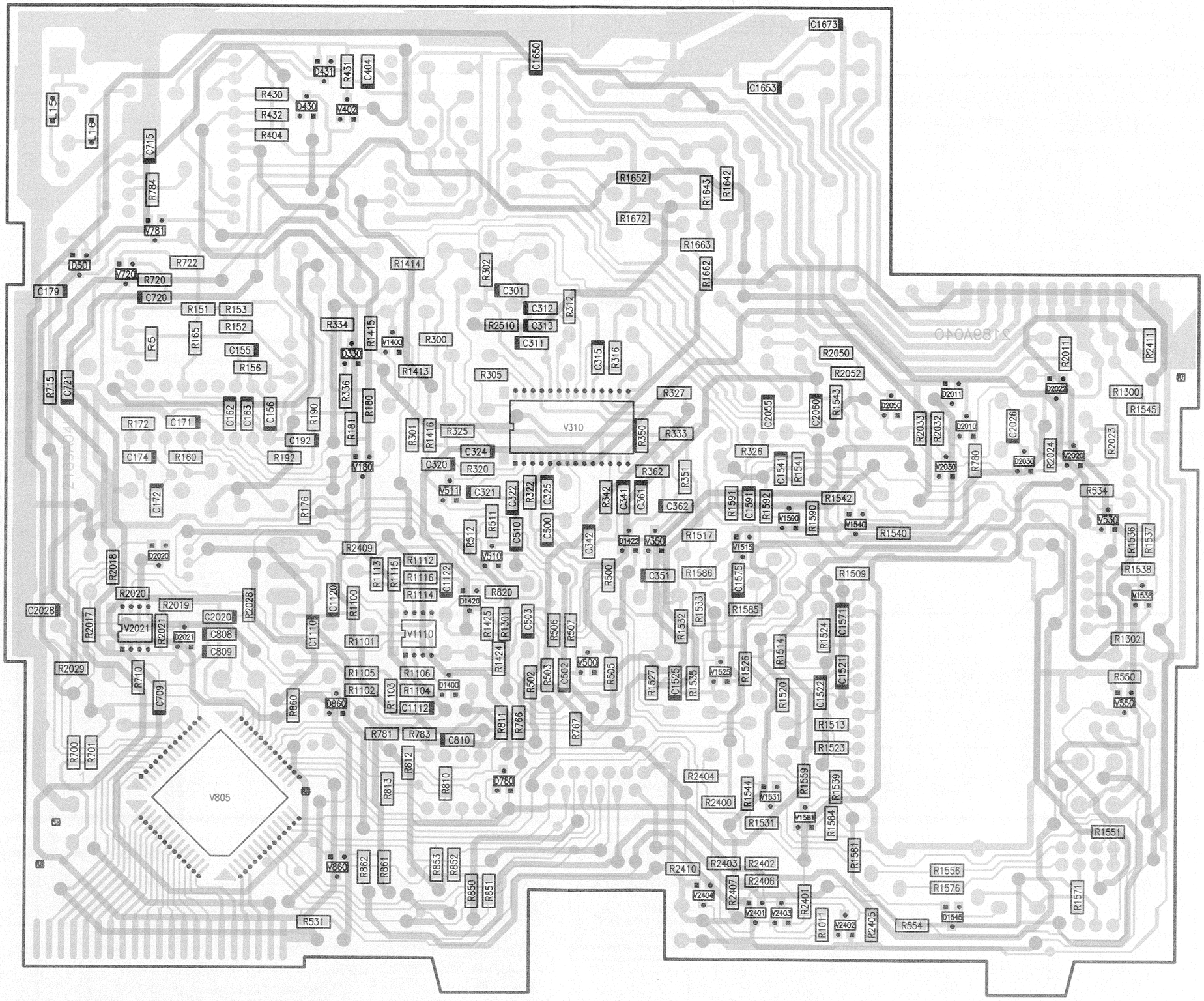
C1673
C1650
C1653
D431
R431
C404
R430
R432
D430
V402
R404
L15
L10
C715
R784
V781
R1652
R1643
R1642
R1672
R1663
R1662
D50
V720
R722
R720
C720
C179
R1414
R302
C301
C312
R312
R151
R153
R152
R165
R5
C155
R156
R334
D330
R1415
V1400
R300
R2510
C313
C311
R1413
R305
C315
C316
R715
C721
R2050
R2052
R1543
R327
V310
R350
R333
C2055
C2060
D2050
D2011
D2022
R2011
R2411
R1300
R1545
R2033
R2032
D2010
C2026
R2023
R172
C171
C162
C163
C156
R190
R336
R180
R181
C192
R301
R1416
R325
R326
C1541
R1541
R2024
V2020
V2030
R780
D2030
C174
R160
R192
C324
C320
R320
R362
R351
C172
V180
V511
C321
R322
C325
R342
C341
C361
C362
R176
R512
R511
C510
C500
C342
D1422
V350
R1517
R159
C1591
R1592
R1590
V1590
R1542
V1540
R1540
R534
V530
R1536
R1537
R1538
V1536
R1302
R550
V550
R2018
D2020
R2409
R1112
R1113
R1115
R1116
C1122
R1114
R820
D1420
R500
C351
R1586
C1575
R1509
R2020
R2019
C2020
R2028
C808
C809
C1120
R1100
C1110
R1101
V2021
R2021
D2021
R1425
R1301
V1110
C503
R506
R507
R1532
R1533
R1585
R1524
C1571
R1514
R1526
C1521
C1522
R1520
C1525
C1535
V1525
R1527
R2029
R710
C709
R1105
R1102
R1106
R1104
R1103
C1112
D1400
V500
R505
R503
C502
R502
R1424
R860
D860
R811
R766
R767
R781
R783
C810
R1513
R1523
R700
R701
R812
R813
R810
D780
R2404
R2400
R1544
V1531
R1559
R1539
R1584
R1581
R1531
V1581
R1551
V805
R2410
R2403
R2402
R2406
R1556
R1576
R2407
V2404
V2401
V2403
R2401
R1011
V2402
R2405
R554
D1543
R1571
V860
R862
R861
R853
R852
R850
R851
R531